Die Preis- und Ausstattungsliste

Stand: 15. November 2019

Der T-Roc

Motorvarianten

Modelle	Leistung PS / kW	Getriebe	T-Roc Advance CHF [1]	T-Roc Sport CHF [1]	T-Roc R CHF [1]
Benzin					
1.0 TSI® OPF [5]	115 / 85	6-Gang manuell	**28’950**		
1.5 TSI® OPF [5] EVO	150 / 110	6-Gang manuell	**33’100**		
1.5 TSI® OPF [5] EVO	150 / 110	7-Gang-DSG	**35’400**	**37’750**	
2.0 TSI® OPF [5] 4MOTION	190 / 140	7-Gang-DSG	**38’250**	**40’800**	
2.0 TSI® OPF [5] R 4MOTION	300 / 221	7-Gang-DSG			**50’100**
Diesel					
1.6 TDI® SCR [6]	115 / 85	6-Gang manuell	**34’250**		
2.0 TDI® SCR [6] 4MOTION	150 / 110	6-Gang manuell	**39’900**	**42’450**	
2.0 TDI® SCR [6] 4MOTION	190 / 110	7-Gang-DSG		**44’000**	

Reifenlabel B (Standard-Reifen)					Reifenlabel C (Standard-Reifen)					Reifenlabel E (Standard-Reifen)					
CO_2-Emissionen [2]	Energieeffizienz-Kategorie [3]	Normverbrauch Insgesamt	Benzinäquivalent [4]	CO_2-Emission aus Treibstoffbereitstellung	CO_2-Emissionen [2]	Energieeffizienz-Kategorie [3]	Normverbrauch Insgesamt	Benzinäquivalent [4]	CO_2-Emission aus Treibstoffbereitstellung	CO_2-Emissionen [2]	Energieeffizienz-Kategorie [3]	Normverbrauch Insgesamt	Benzinäquivalent [4]	CO_2-Emission aus Treibstoffbereitstellung	Leergewicht min. – max.
g/km		l/100 km	l/100 km	g/km	g/km		l/100 km	l/100 km	g/km	g/km		l/100 km	l/100 km	g/km	kg
121	D	5.3	–	28	123	E	5.4	–	28	–	–	–	–	–	1293 – 1445
122	D	5.3	–	28	124	D	5.4	–	28	–	–	–	–	–	1330 – 1502
122	D	5.4	–	28	124	D	5.4	–	28	–	–	–	–	–	1330 – 1502
153	G	6.7	–	35	155	G	6.8	–	36	–	–	–	–	–	1495 – 1644
–	–	–	–	–	171	G	7.5	–	39	176	G	7.7	–	41	1575 – 1692
113	A	4.3	4.9	19	115	B	4.4	5.0	20	–	–	–	–	–	1395 – 1541
132	D	5.0	5.7	22	134	D	5.1	5.8	23	–	–	–	–	–	1530 – 1683
134	D	5.1	5.8	23	137	D	5.2	5.9	23	–	–	–	–	–	1555 - 1703

Hinweis: Die Angaben über den Lieferumfang, Aussehen, Leistung, Masse und Gewichte entsprechen den aktuellen Kenntnissen.
Änderungen von Modellvarianten, technischen Daten, Ausstattungen sowie des Serienumfanges und der Preise sind ausdrücklich vorbehalten.

[1] Unverbindliche Preisempfehlung. Die Preise verstehen sich in CHF inkl. 7.7% MWST. Preis- und Modelländerungen sowie Druckfehler vorbehalten.
[2] CO_2 ist das für die Erderwärmung hauptverantwortliche Treibhausgas; die mittlere CO_2-Emission aller *(markenübergreifend)* angebotenen Fahrzeugtypen beträgt für das Jahr 2019 137 g/km.
[3] Berechnung der Energieeffizienz-Kategorie gemäss Anhang EnV ab 01.01.2019, gültig bis 31.12.2019.
[4] Damit Energieverbräuche unterschiedlicher Antriebsformen *(Benzin, Diesel, Gas, Strom, usw.)* vergleichbar sind, werden sie zusätzlich als sogenannte Benzinäquivalente *(Masseinheit für Energie)* ausgewiesen.
[5] Der Ottopartikelfilter *(OPF)* reduziert den Russpartikelausstoss bei Benzinmotoren mit Direkteinspritzung.
[6] Die „Selective Catalytic Reduction *(SCR)*" beinhaltet einen zusätzlichen Betriebsstoff „AdBlue", der nach einer bestimmten Kilometerzahl nachgefüllt werden muss. Der SCR-Katalysator wandelt die Abgaskomponente Stickoxid *(NOx)* ohne Bildung von unerwünschten Nebenprodukten selektiv zu Stickstoff *(N_2)* und Wasser *(H_2O)* um.

Der T-Roc. Die Preise und Highlights in den Ausstattungsvarianten

T-Roc Advance
ab CHF 28’950.–

Zusätzlich bzw. abweichend zum T-Roc:
- Automatische Distanzregelung ACC
- ParkPilot vorne und hinten
- Nebelscheinwerfer
- 2-Zonen-Klimaanlage „Climatronic“
- Multifunktions-Lederlenkrad
- Beifahrersitzlehne umklappbar
- Mittelarmlehne
- 16-Zoll Leichtmetallräder „Chester“
- Dachreling in Schwarz

T-Roc Sport
ab CHF 37’750.–

Zusätzlich bzw. abweichend zum T-Roc Advance:
- Active Info Display
- LED-Scheinwerfer
- Winterpaket
- Multifunktions-Lederlenkrad beheizbar
- 17-Zoll Leichtmetallrad „Kulmbach“ in Sterling-Silber
- Seitenscheiben hinten und Heckscheibe abgedunkelt
- Sport-Komfortsitze vorne
- Dachreling in Silber eloxiert

T-Roc R
ab CHF 50’100.–

Zusätzlich bzw. abweichend zum T-Roc Sport:
- Aussenspiegelgehäuse in Chrom matt und Türgriffe in Wagenfarbe
- Bremssättel in schwarz eloxiert, mit „R“-Schriftzug auf den Bremssätteln vorne
- 18-Zoll Leichtmetallräder „Spielberg“
- 3-Speichen-Multifunktions-Sportlenkrad in Carbon-Leder mit „R“-Logo
- Top-Sportsitze vorne
- Ohne Dachreling

Auswahl der umfangreichen Serienausstattung des neuen T-Roc. Weitere Informationen finden Sie auf den Seiten 4 bis 7.

Erst wenn ein Auto Innovationen allen zugänglich macht, ist es ein „Volkswagen“

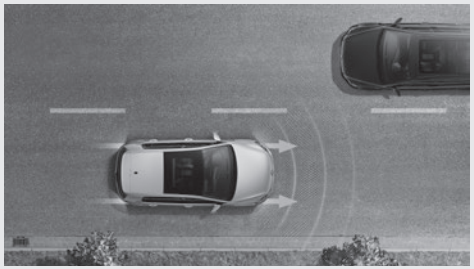

Der Emergency Assist
- Ermöglicht eine Fahrzeug-Teilsteuerung im medizinischen Notfall
- Die Funktion hält das Fahrzeug auf der eigenen Fahrspur und reduziert die Geschwindigkeit bis zum Stillstand
- Aktiviert die Warnblinkautomatik, damit der nachfolgende Verkehr reagieren kann

Der Stauassistent
- Ermöglicht eine teilautomatisierte Folgefahrt in Stausituationen von 0 – 60 km/h
- Die Funktion steuert Gas, Bremse und Lenkung
- Der Fahrer muss die Hände nach wie vor am Lenkrad haben, sonst deaktiviert sich das System nach einer gewissen Zeit

Das Active Info Display
- Mehrfarbiges 9.5"-Display
- Überzeugt mit variabel einstellbaren Anzeigemöglichkeiten für Tachometer, Navigationsdaten, Fahrdaten und Komforteinstellungen

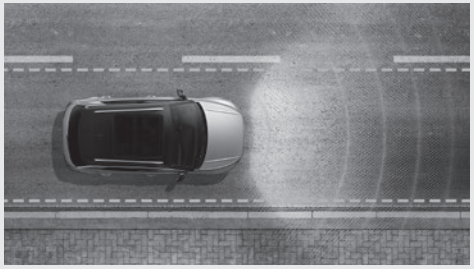

Spurhalteassistent „Lane Assist“
- Das System erfasst im Rahmen seiner Grenzen die Fahrbahnmarkierungen mithilfe einer Kamera
- Der „Lane Assist“ initiiert einen korrigierenden Lenkeingriff, wenn das Fahrzeug von der Spur abweicht
- Trägt dazu bei, Unfälle aufgrund nachlassender Konzentration zu vermeiden

4MOTION Active Control
- Verschiedene 4MOTION Fahrprofile: Onroad, Snow, Offroad und Offroad Individual
- Schalter mit Dreh-/Drückfunktion für bequemes Wechseln zwischen Fahrprofilen bei sich ändernden Strassenverhältnissen
- Antriebseigenschaften ändern sich je nach gewähltem Profil und sorgen für optimale Traktion

Car-Net Security & Service
- Notfallmeldung manuell durch Knopfdruck oder automatisch, sobald ein Sensor *(Airbag oder Gurtstraffer)* einen schweren Unfall meldet. Daten über Position, Fahrtrichtung und Personenanzahl werden weitergeleitet
- Pannenruf per Knopfdruck aus dem Fahrzeug

Serienausstattungen

Exterieur

	T-Roc Advance	T-Roc Sport	T-Roc R
· 4 16-Zoll-Leichtmetallräder „Chester“, Reifen 215/60 R16 *(1.0 TSI® 115 PS mit rollwiderstandsoptimierten Reifen)*	●		
· 4 17-Zoll-Leichtmetallräder „Kulmbach“ in Sterling-Silber, Reifen 215/55 R17		●	
· 4 18-Zoll-Leichtmetallräder „Spielberg“ in Schwarz, Oberfläche glanzgedreht, Reifen 215/50 R18			●
· Bremssättel in rot lackiert		●	
· Bremssättel in schwarz eloxiert, mit „R“-Schritzug auf den Bremssätteln vorne			●
· Aussenspiegelgehäuse und Türgriffe in Wagenfarbe	●	●	
· Aussenspiegelgehäuse in chrom matt und Türgriffe in Wagenfarbe			●
· Ohne Dachreling			●
· Dachreling in Schwarz	●		
· Dachreling in Silber, eloxiert		●	●
· Seitenscheiben hinten und Heckscheibe abgedunkelt		●	
· Stossfänger mit Unterfahrschutz in Silber-Metallic, Lufteinlass in Wabenstruktur	●	●	
· Wärmeschutzverglasung grün für Seitenscheiben hinten und Heckscheibe	●		
· Zierleisten blank	●		
· Zierleisten in Chrom		●	

● = Serie
Änderungen bleiben im Rahmen des Verkaufs vorbehalten!
Weitere Details zu Mehrausstattungen siehe Seiten 8– 18

Serienausstattungen

Interieur

	T-Roc Advance	T-Roc Sport	T-Roc R
· 3-Speichen-Multifunktions-Lederlenkrad inkl. Schalthebelknauf in Leder, DSG mit Schaltwippen	●		
· 3-Speichen-Multifunktions-Lederlenkrad beheizbar inkl. Schalthebelknauf in Leder, DSG mit Schaltwippen		●	
· 3-Speichen-Multifunktions-Sportlenkrad in Carbon-Leder mit „R“-Logo inkl. Schalthebelknauf in Carbon-Leder, mit Schaltwippen			●
· Ablagefach und 12-V-Steckdose vorne	●	●	●
· Ambientebeleuchtung in Rot		●	
· Ambientebeleuchtung in Weiss			●
· Beifahrersitzlehne komplett umklappbar	●	●	
· Dachhimmel in Schwarz		●	
· Dekoreinlagen „Black Oak Brown matt“ für Instrumententafel, Mittelkonsole und Türverkleidungen vorne	●		
· Dekoreinlagen „Caribou Grey“ für Instrumententafel, Mittelkonsole und Türverkleidungen vorne		●	
· Dekoreinlagen „Piano Black“ für Instrumententafel, Mittelkonsole und Türverkleidungen vorne			●
· Gepäckraumboden höheneinstell- und herausnehmbar*	●	●	●
· Lendenwirbelstützen vorne	●	●	●
· Make-up-Spiegel in den Sonnenblenden	●		
· Make-up-Spiegel beleuchtet in den Sonnenblenden		●	●
· Mittelarmlehne vorne	●	●	●
· Pedale in Edelstahl		●	●
· Rücksitzbank ungeteilt, Lehne asymmetrisch geteilt umklappbar, mit Mittelarmlehne	●	●	●
· Schublade unter dem rechten Vordersitz	●	●	●
· Sitze: Komfortsitze vorne, Stoff, Dessin „Tracks 4“	●		
· Sitze: Sport-Komfortsitze vorne, Stoff, Dessin „Gem“		●	
· Sitze: Top-Sportsitze vorne, Sitzmittelbahn in Stoff, Dessin „Race“ und Sitzwangen in Alcantara „Kristallgrau“, mit „R“-Logo in den Sitzlehnen			●
· Textilfussmatten vorne und hinten			●
· Vordersitze mit manueller Höheneinstellung	●	●	●

* In Verbindung mit 4MOTION kann der variable Gepäckraumboden, mit Ausnahme zum T-Roc R, nicht in die untere Position gebracht werden.

● = Serie
Änderungen bleiben im Rahmen des Verkaufs vorbehalten!
Weitere Details zu Mehrausstattungen siehe Seiten 8– 18

Serienausstattungen

Sicherheit & Fahrassistenzsysteme

	T-Roc Advance	T-Roc Sport	T-Roc R
· 3 Kopfstützen hinten	●	●	●
· 3 Dreipunkt-Automatik-Sicherheitsgurte hinten	●	●	●
· Automatische Distanzregelung ACC *(bis 210 km/h)* inkl. Geschwindigkeitsbegrenzer	●	●	●
· Airbag für Fahrer und Beifahrer mit Beifahrerairbag-Deaktivierung	●	●	●
· Berganfahrassistent	●	●	
· Berganfahr- und Bergabfahrassistent *(nur in Verbindung mit 4MOTION-Antrieb)*	●	●	●
· Chrom-Applikationen an Lichtdreh-, Spiegeleinstell- und Fensterheberschaltern	●	●	●
· Dreipunkt-Automatik-Sicherheitsgurte vorne mit Höheneinstellung und Gurtstraffer	●	●	●
· Elektronische Parkbremse inkl. Auto-Hold-Funktion	●	●	●
· Elektronisches Stabilisierungsprogramm mit Gegenlenkunterstützung inkl. Antiblockiersystem mit Bremsassistent, Antriebsschlupfregelung, elektronische Differenzialsperre, Motorschleppmomentregelung und Gespannstabilisierung	●	●	●
· Halogen-Scheinwerfer	●		
· ISOFIX-Halteösen *(Vorrichtung zur Befestigung von 2 Kindersitzen auf der Rücksitzbank)*	●	●	●
· Kopfairbagsystem für Front- und Fondpassagiere inkl. Seitenairbags vorne	●	●	●
· LED-Tagfahrlicht als waagerechte Leuchte	●		
· LED-Tagfahrlicht als rundes LED-Element		●	
· LED-Tagfahrlicht als vertikales LED-Element			●
· LED-Scheinwerfer für Abblend- und Fernlicht, inkl. dynamischer Leuchtweitenregulierung		●	●
· Licht-und-Sicht-Paket *(Innenspiegel automatisch abblendend, Fahrlichtschaltung automatisch mit „Leaving home"-Funktion und manueller „Coming home"-Funktion sowie Regensensor)*	●	●	●
· Müdigkeitserkennung: Erkennt aufgrund charakteristischen Lenkverhaltens, Tageszeit und Fahrdauer Anzeichen einer eventuellen Müdigkeit des Fahrers und gibt eine optische und akustische Warnung aus.	●	●	●
· Nebelscheinwerfer und Abbiegelicht	●	●	
· ParkPilot vorne und hinten *(akkustische Warnsignale bei Hindernissen im Front- und Heckbereich)*	●	●	●
· Proaktives Insassenschutzsystem: Erfasst kritische Verkehrssituationen und bereitet Fahrzeuginsassen und Fahrzeug auf möglichen Unfall vor.	●	●	●
· Reifenkontrollanzeige	●	●	●
· Rückleuchten in LED-Technik	●		
· Rückleuchten in LED-Technik, dunkelrot		●	●
· Scheibenbremsen vorne und hinten	●	●	●
· Sicherheitsoptimierte Kopfstützen vorne	●	●	●
· Spurhalteassistent „Lane Assist": Der „Lane Assist" arbeitet mit einem korrigierenden Lenkeingriff dem Verlassen der Fahrspur entgegen.	●	●	●
· Umfeldbeobachtungssystem „Front Assist" mit City-Notbremsfunktion und Fussgängererkennung	●	●	●

● = Serie
Änderungen bleiben im Rahmen des Verkaufs vorbehalten!
Weitere Details zu Mehrausstattungen siehe Seiten 8– 18

Serienausstattungen

Sicherheit & Fahrassistenzsysteme

	T-Roc Advance	T-Roc Sport	T-Roc R
· Warndreieck	●	●	●
· Wegfahrsperre elektronisch	●	●	●

Funktion

· 12-Volt-Steckdose an der Mittelkonsole hinten	●	●	●
· Aussenspiegel elektrisch einstellbar und beheizbar, Fahrerseite asphärisch	●	●	●
· Bordwerkzeug inkl. Wagenheber	●	●	●
· Fahrprofilauswahl	●	●	
· Fensterheber elektrisch	●	●	●
· Klimaanlage „Climatronic“ mit 2-Zonen-Temperaturregelung, links und rechts getrennt regelbar, inklusive Allergenfilter	●	●	●
· Multifunktionsanzeige „Plus“	●		
· Progressivlenkung			●
· Servolenkung elektromechanisch, geschwindigkeitsabhängig geregelt	●	●	
· Start-Stopp-System inkl. Bremsenergierückgewinnung	●	●	●
· Tire Mobility Set; 12-Volt-Kompressor und Reifendichtmittel	●	●	●
· Winterpaket *(Vordersitze beheizbar, Scheibenwaschdüsen vorne automatisch beheizt, Warnleuchte für Waschwasserstand)*		●	
· Zentralverriegelung mit Funkfernbedienung, 2 Funkklappschlüssel	●	●	●

Infotainment & Multimedia

· Active Info Display, mehrfabriges digitales Kombiinstrument, 9.5" Display		●	●
· Digitaler Radioempfang DAB+	●	●	●
· Radiosystem „Composition Media“ *(farbiger 8.0"-Touchscreen mit SD-Kartenschacht, Multimediabuchse AUX-IN, CD-Laufwerk, Telefonvorbereitung [Bluetooth], USB-Schnittstelle, 6 Lautsprecher)* für FM-Empfang	●	●	●
· Security & Service inkl. Notruffunktion · Security & Service beinhaltet die Dienste „Notruf“, „Security & Service Basic“ und „Security & Service Plus“. Die Laufzeit des Notrufs und von Security & Service Basic beträgt 10 Jahre. Die Laufzeit der Security & Service Plus Dienste beträgt 3 Jahre. · Notruf und Security & Service Basic: Automatischer und/oder manueller Notruf, Fahrzeugzustandsbericht, Service-Terminplanung, Pannenruf, Automatische Unfallmeldung · Security & Service Plus: Parkposition, Fahrdaten, Fahrzeugstatus, Türen & Licht, Gebietsbenachrichtigung, Geschwindigkeitsbenachrichtigung, Hupen & Blinken	●	●	●

● = Serie
Änderungen bleiben im Rahmen des Verkaufs vorbehalten!
Weitere Details zu Mehrausstattungen siehe Seiten 8 – 18

Mehrausstattungen

SwissLine Pakete

	T-Roc Advance	T-Roc Sport	T-Roc R
SwissLine Paket Advance • Navigationssystem „Discover Media“ • Mobilitelefonvorbereitung „Comfort“ inkl. Wireless Charging • Sprachbedienung • App-Connect und VW Media Control • Parklenkassistent „Park Assist“ • Active Info Display • Winterpaket • Schlüsselloses Schliess- und Startsystem „Keyless Access“ mit Safe-Lock • Rückfahrkamera „Rear View“ • LED-Scheinwerfer • Fernlichtregulierung „Light Assist“ • „Blind Spot“-Sensor mit Ausparkassistent • Aussenspiegel elektrisch anklappbar • Verkehrszeichenerkennung • Diebstahlwarnanlage „Plus“ • Stauassistent: ermöglicht eine teilautomatische Folgefahrt in Stausituationen von 0 – 60 km/h. Die Funktion steuert Gas, Bremse, Lenkung *(nur in Verbindung mit DSG-Getriebe).* • Emergency Assist: ermöglicht eine Fahrzeug-Teilsteuerung im medizinischen Notfall. Die Funktion hält das Fahrzeug auf der eigenen Fahrspur und reduziert die Geschwindigkeit bis zum Stillstand *(nur in Verbindung mit DSG-Getriebe).*	2530	N	N
Preisvorteil gegenüber Einzelpreis	2950	N	N

S = Serie N = Nicht lieferbar 0 = Ohne Mehr- / Minderpreis P = als Sonderpaket

Mehrausstattungen

SwissLine Pakete

SWISS LINE	T-Roc Advance	T-Roc Sport	T-Roc R
SwissLine Paket Sport • Navigationssystem „Discover Media“ • Mobilitelefonvorbereitung „Comfort“ inkl. Wireless Charging • Sprachbedienung • App-Connect und VW Media Control • Parklenkassistent „Park Assist“ • Schlüsselloses Schliess- und Startsystem „Keyless Access“ avec Safe-Lock • Rückfahrkamera „Rear View“ • Gepäckraumklappe mit elektrischer Öffnung und Schliessung • Fernlichtregulierung „Light Assist“ • „Blind Spot“-Sensor mit Ausparkassistent • Aussenspiegel elektrisch anklappbar • Verkehrszeichenerkennung • Diebstahlwarnanlage „Plus“ • Stauassistent: ermöglicht eine teilautomatische Folgefahrt in Stausituationen von 0 – 60 km/h. Die Funktion steuert Gas, Bremse, Lenkung (nur in Verbindung mit DSG-Getriebe) • Emergency Assist: ermöglicht eine Fahrzeug-Teilsteuerung im medizinischen Notfall. Die Funktion hält das Fahrzeug auf der eigenen Fahrspur und reduziert die Geschwindigkeit bis zum Stillstand *(nur in Verbindung mit DSG-Getriebe)*	N	1650	N
Preisvorteil gegenüber Einzelpreis	N	2300	N

S = Serie N = Nicht lieferbar 0 = Ohne Mehr- / Minderpreis P = als Sonderpaket

Mehrausstattungen

Sonderpakete

	T-Roc Advance	T-Roc Sport	T-Roc R
Infotainment Paket	1180	1180	1180
• Navigationssystem „Discover Media“			
• Mobiltelefonvorbereitung „Comfort“ inkl. Wireless Charging			
• Sprachbedienung			
• App-Connect und VW Media Control			
In Verbindung mit Design Paket „beats“	970	970	N
Preisvorteil gegenüber Einzelpreis	360	360	360
Drive Pack Advance	1520	N	N
• Parklenkassistent „Park Assist“			
• Active Info Display			
• Winterpaket			
• Schlüsselloses Schliess- und Startsystem „Keyless Access“ mit Safe-Lock			
• Rückfahrkamera „Rear View“			
• Diebstahlwarnanlage „Plus“			
Preisvorteil gegenüber Einzelpreis	640	N	
Drive Pack Sport	N	1160	N
• Parklenkassistent „Park Assist“			
• Schlüsselloses Schliess- und Startsystem „Keyless Access“ mit Safe-Lock			
• Rückfahrkamera „Rear View“			
• Diebstahlwarnanlage „Plus“			
• Gepäckraumklappe mit elektrischer Öffnung und Schliessung			
Preisvorteil gegenüber Einzelpreis	N	510	
Drive Pack R	N	N	1180
• Schlüsselloses Schliess- und Startsystem „Keyless Access“ mit Safe-Lock			
• Rückfahrkamera „Rear View“			
• Gepäckraumklappe mit elektrischer Öffnung und Schliessung			
• Diebstahlwarnanlage „Plus“			
Preisvorteil gegenüber Einzelpreis	N	N	280

* In Verbindung mit 4MOTION kann der variable Gepäckraumboden nicht in die untere Position gebracht werden.
S = Serie N = Nicht lieferbar 0 = Ohne Mehr- / Minderpreis P = als Sonderpaket

Mehrausstattungen

Sonderpakete

	T-Roc Advance	T-Roc Sport	T-Roc R
Fahrerassistenz-Paket • LED-Scheinwerfer *(Serienausstattung bei T-Roc Sport und T-Roc R)* • Fernlichtregulierung „Light Assist“ • „Blind Spot“-Sensor mit Ausparkassistent • Aussenspiegel elektrisch anklappbar • Stauassistent: Ermöglicht eine teilautomatische Folgefahrt in Stausituationen von 0 – 60 km/h. Die Funktion steuert Gas, Bremse, Lenkung *(nur in Verbindung mit DSG-Getriebe).* • Emergency Assist: Ermöglicht eine Fahrzeug-Teilsteuerung im medizinischen Notfall. Die Funktion hält das Fahrzeug auf der eigenen Fahrspur und reduziert die Geschwindigkeit bis zum Stillstand *(nur in Verbindung mit DSG-Getriebe).*	1030	420	420
Preisvorteil gegenüber Einzelpreis	770	340	340

Sport- und Design Pakete

Design Paket mit Dach in Absetzfarbe lackiert • Dach in Absetzfarbe Schwarz Uni, Pure White oder Rot Uni • Zierleisten in Chrom *(analog Serienausstattung T-Roc Sport)* • Ambientebeleuchtung in Weiss • Make-up-Spiegel beleuchtet in den Sonnenblenden • Innenleuchte im Fussraum • 2 LED-Leseleuchten vorne und hinten *(nicht in Verbindung mit Leichtmetallräder „Chester“, „Kulmbach“ in Sterling-Silber und „Kulmbach“ in Adamantium-Silber)*	420	N	N
Design Paket „Black Style“ • Zierleisten in Schwarz • Dekoreinlagen „Piano Black“ für Instrumententafel, Mittelkonsole und Türverkleidungen vorne • Aussenspiegelgehäuse in Schwarz • Dachreling in Schwarz *(Serienausstattung bei T-Roc Advance)* • Dachhimmel in Schwarz *(Serienausstattung bei T-Roc Sport)* • Seitenscheiben hinten und Heckscheibe abgedunkelt *(Serienausstattung bei T-Roc Sport)* • Multifunktions-Sportlenkrad *(3 Speichen)* in Leder mit Ziernähten in Kristallgrau *(DSG mit Schaltwippen)* • Spezieller Aufkleber • Ambientebeleuchtung in Weiss *(nur in Verbindung mit Felgen 18" Grange Hill, 19" Suzuka Schwarz)* *(nicht in Verbindung mit R-Line „Exterieur & Interieur" und beheizbarem Lenkrad)*	1130	220	N
In Verbindung mit Design Paket mit Dach in Absetzfarbe lackiert	980	N	N

S = Serie N = Nicht lieferbar 0 = Ohne Mehr- / Minderpreis P = als Sonderpaket

Mehrausstattungen

Sport- und Design Pakete

	T-Roc Advance	T-Roc Sport	T-Roc R
Design Paket „beats“	600	550	N
• Soundsystem „beats“, digitaler 8-Kanal-Verstärker, Subwoofer, Gesamtleistung 300 Watt			
• App Connect			
• Dekoreinlagen „Flash-Rot“ für Instrumententafel, Mittelkonsole und Türverkleidungen vorne			
• Aussenspiegelgehäuse in Rot			
• Einstiegsleisten in Aluminium			
• Spezieller Aufkleber			
• Ambientebeleuchtung in Rot			
(nur in Verbindung mit Felgen 17" Mayfield, 18" Montego Bay, 19" Suzuka, 19" Suzuka Schwarz)			
(nicht in Verbindung mit R-Line „Exterieur & Interieur“ und Leder „Vienna“)			
In Verbindung mit SwissLine oder Navigationssystem „Discover Media“	400	360	N
R-Line „Exterieur & Interieur“	3130	2010	N
• Stossfänger vorne und hinten im „R“-Styling			
• Tür- und Stossfängerunterteile in Wagenfarbe			
• Rückleuchten in LED-Technik, dunkelrot *(Serienausstattung bei T-Roc Sport)*			
• Seitenscheiben hinten und Heckscheibe abgedunkelt *(Serienausstattung bei T-Roc Sport)*			
• 18-Zoll Leichtmetallrad „Sebring“ mit Reifen 215/50 R18			
• Sportfahrwerk mit Progressivlenkung, sportliche Dämpferabstimmung und ca. 10 mm reduzierte Bodenfreiheit			
• Sitzmittelbahnen in Stoff „Carbon Flag“, Sitzwangeninnenseiten in Mikrovlies			
• „R-Line“-Logo in den Rückenlehnen der Vordersitze			
• Kopfstützen, Sitzwangenaussenseiten, mittlerer Sitz hinten, Mittelarmlehne und Türinserts in Lederoptik			
• Multifunktions-Sportlenkrad *(3 Speichen)* in Leder mit „R-Line“-Logo und Ziernähten in Kristallgrau *(DSG mit Schaltwippen)*			
• Ambientebeleuchtung in Weiss			
• Sport-Komfortsitze vorne *(Serienausstattung bei T-Roc Sport)*			
• Pedale in Edelstahl *(Serienausstattung bei T-Roc Sport)*			
• Dekoreinlagen „Shadow Steel“ für Instrumententafel, Mittelkonsole und Türverkleidungen vorne			
• Dachhimmel in Schwarz *(Serienausstattung bei T-Roc Sport)*			
• Textilfussmatten vorne und hinten			
• Make-up-Spiegel beleuchtet, Innenleuchte im Fussraum, 2 LED-Leseleuchten vorne und hinten *(Serienausstattung bei T-Roc Sport)*			
Entfall Multifunktions-Lederlenkrad beheizbar und Ambientebeleuchtung in Rot *(Serienausstattung bei T-Roc Sport)*			
(nur in Verbindung mit 18-Zoll Leichtmetallrad „Sebring“ [Paketbestandteil] oder 19-Zoll Leichtmetallräder „Suzuka“ oder „Suzuka“ in Schwarz)			
(nicht in Verbindung mit Standheizung, Design-Paket und Lederausstattung „Vienna“)			
(nicht in Verbindung mit 1.0 TSI® 115 PS)			

S = Serie N = Nicht lieferbar 0 = Ohne Mehr- / Minderpreis P = als Sonderpaket

Mehrausstattungen

Sport- und Design Pakete

	T-Roc Advance	T-Roc Sport	T-Roc R
R-„Performance"-Titanabgasanlage • Entwickelt in Zusammenarbeit mit Akrapovič • Endschalldämpfer und Endrohre mit Titan-Legierung • Geänderte Optik der Endrohre inkl. Akrapovič-Logo • Über Fahrprofilauswahl einstellbare Klappensteuerung	N	N	3590

Exterieur

Lackierung			
• Urano Grau	0	0	N
• Pure White / Flash Red	300	300	S
• Metallic / Perleffekt	860	860	860
• Metallic Exklusiv *(Kurkuma Yellow)*	960	960	960
• Dach in Absetzfarbe Schwarz Uni, Pure White oder Rot Uni lackiert	P	490	490
(Dach in Absetzfarbe für T-Roc Advance nur in Verbindung mit Design Paket; für Kombinatorik bitte Farbmatrix beachten) *(der T-Roc Sport ist nur mit den Dachfarben in Wagenfarbe, Schwarz Uni oder Rot Uni erhältlich; für Kombinatorik bitte Farbmatrix beachten)* *(der T-Roc R ist nur mit den Dachfarben in Wagenfarbe oder Schwarz Uni erhältlich; für Kombinatorik bitte Farbmatrix beachten)*			
Anhängevorrichtung abnehmbar • Gepäckraumboden höheneinstell- und herausnehmbar *(Serienausstattung T-Roc Advance und T-Roc Sport)** In Verbindung mit der Anhängevorrichtung kann der variable Gepäckraumboden auch bei Motorisierungen mit Frontantrieb nicht in die untere Position gebracht werden.	1210	1210	1210
Dachreling in Schwarz	S	N	220
Dachreling in Silber, eloxiert	170	S	390
Panorama-Ausstell-/Schiebedach vorne mit Panoramadach hinten • Make-up-Spiegel beleuchtet in den Sonnenblenden *(Serienausstattung T-Roc Sport)* • 2 LED-Leseleuchten vorne und hinten *(Serienausstattung T-Roc Sport)*	1340	1340	1340
Seitenscheiben hinten und Heckscheibe abgedunkelt	350	S	S

S = Serie N = Nicht lieferbar 0 = Ohne Mehr- / Minderpreis P = als Sonderpaket

Mehrausstattungen

Interieur

	T-Roc Advance	T-Roc Sport	T-Roc R
Dekoreinlagen „Kurkuma Yellow matt“ • für Instrumententafel, Mittelkonsole und Türverkleidungen vorne *(nur in Verbindung mit Design Paket)*	0	N	N
Dekoreinlagen „Ravenna Blue matt“ • für Instrumententafel, Mittelkonsole und Türverkleidungen vorne *(nur in Verbindung mit Design Paket)*	0	N	N
Dekoreinlagen „Flash-Rot matt“ • für Instrumententafel, Mittelkonsole und Türverkleidungen vorne *(nicht in Verbindung mit R-Line Paket)*	N	0	N
Dekoreinlagen „Lapiz Blue“ • für Instrumententafel, Mittelkonsole und Türverkleidungen vorne	N	N	130
Lederausstattung „Vienna“ mit Sport-Komfortsitzen vorne • Sitzmittelbahnen und -wangeninnenseiten in Leder „Vienna“ • Sport-Komfortsitze vorne *(Serie bei T-Roc Sport)* • Vordersitze beheizbar *(Serie bei T-Roc Sport)* *(Leder „Vienna“ in Quarzit)*	2830	2030	N
Lederausstattung „Nappa Carbon“, zweifarbig *(Kombination aus Leder und hochwertigem Kunstleder)* mit Top-Sportsitzen vorne mit „R“-Logo in den Vordersitzlehnen • Sitzmittelbahnen in Leder „Nappa“ mit R-Logo vorne, Sitzwangeninnenseiten in Leder „Carbon Style“ • Vordersitze beheizbar	N	N	2070
Multifunktions-Lederlenkrad beheizbar *(3-Speichen)* **Multifunktions-Lederlenkrad beheizbar *(3-Speichen)* für DSG inkl. Schaltwippen** *(beheizbares Lenkrad nur in Verbindung mit Winterpaket oder Lederausstattung)*	140 140	S S	N N
Textilfussmatten vorne und hinten	90	90	S

S = Serie N = Nicht lieferbar 0 = Ohne Mehr- / Minderpreis P = als Sonderpaket

Mehrausstattungen

Sicherheit & Fahrassistenzsysteme

	T-Roc Advance	T-Roc Sport	T-Roc R
„Blind Spot"-Sensor mit Ausparkassistent und Aussenspiegel elektrisch anklappbar • Der Blind Spot-Sensor zeigt alle Fahrzeuge an *(konstantes Leuchten im jeweiligen Aussenspiegel)*, die sich in einem für den Spurwechsel kritischen Bereich befinden. Bei einem Spurwechsel mit Blinker und einer seitlichen Gefahrensituation wird ein Zurücklenken durchgeführt. • Der Ausparkassistent überwacht den Bereich hinter/neben dem Fahrzeug, gibt in Gefahrensituationen optische/akustische Warnsignale und kann eine Notbremsung einleiten. • Aussenspiegel elektrisch anklappbar, mit Beifahreraussenspiegelabsenkung	570	570	570
Fernlichtregulierung „Light Assist" • schaltet bei Dunkelheit ab 65 km/h automatisch das Fernlicht ein • erkennt vorausfahrende sowie entgegenkommende Fahrzeuge und blendet automatisch ab bevor diese geblendet werden	180	180	180
Diebstahlwarnanlage „Plus" • Abschleppschutz • Back-up-Horn • Innenraumüberwachung	360	360	360
LED-Scheinwerfer • LED-Scheinwerfer für Abblend- und Fernlicht • Leuchtweitenregulierung dynamisch • Rundes LED-Element für LED-Tagfahrlicht und Blinker	1040	S	S
Parklenkassistent „Park Assist" 3.0 und Rückfahrkamera „Rear View" • Lenkt das Fahrzeug automatisch in Längs- und Querparklücken ein • Parkt das Fahrzeug aus Längsparklücken aus • Kamerabild im Display des Radio- oder Navigationssystems zeigt den Bereich hinten dem Fahrzeug an	490	490	N
Rückfahrkamera „Rear View" • Kamerabild im Display des Radio- oder Navigationssystems zeigt den Bereich hinten dem Fahrzeug an	280	280	280

S = Serie N = Nicht lieferbar 0 = Ohne Mehr- / Minderpreis P = als Sonderpaket

Mehrausstattungen

Funktion	T-Roc Advance	T-Roc Sport	T-Roc R
Sportfahrwerk • Progressivlenkung • Sportliche Dämpferabstimmung • ca. 10 mm reduzierte Bodenfreiheit	470	470	N
Adaptive Fahrwerksregelung DCC inkl. Fahrprofilauswahl • lässt dem Fahrer per Knopfdruck die Wahl zwischen einer komfortablen, sportlichen oder normalen Fahrwerksabstimmung • reagiert permanent auf unterschiedliche Fahrsituationen und berücksichtigt Brems-, Lenk- und Beschleunigungsvorgänge • Fahrprofilauswahl für Normal-, Sport-, Eco-, Individual- und Comfortmodus • Progressivlenkung *(Serie bei T-Roc R)*	1500	1500	1030
Elektrische Heckklappe • Gepäckraumklappe mit elektrischer Öffnung und Schliessung	380	380	380
Schlüsselloses Schliess- und Startsystem „Keyless Access“ mit Safe-Lock *(nur in Verbindung mit Diebstahlwarnanlage „Plus“)*	440	440	440
Aussenspiegel elektrisch anklappbar • mit Beifahreraussenspiegelabsenkung	200	200	200
Standheizung und -lüftung • Standheizung und -lüftung mit Fernbedienung • Vordersitze beheizbar *(Entfall Nebelscheinwerfer und Abbiegelicht)*	1780	1400	N
In Verbindung mit Lederausstattung „Vienna“	1470	N	N
Winterpaket • Vordersitze beheizbar • Warnleuchte für Waschwasserstand • Scheibenwaschdüsen vorne automatisch beheizt *(nur in Verbindung mit dem T-Roc Advance und T-Roc Sport)*	380	S	S
In Verbindung mit Lederausstattung „Vienna“ oder Standheizung und -lüftung	70	S	S

S = Serie N = Nicht lieferbar 0 = Ohne Mehr- / Minderpreis P = als Sonderpaket

Mehrausstattungen

Infotainment & Multimedia

	T-Roc Advance	T-Roc Sport	T-Roc R
Active Info Display • Digitales Kombiinstrument mit variabel einstellbaren Anzeigemöglichkeiten für Tachometer, Navigationsdaten, Fahrdaten und Komforteinstellungen *(mit mehrfarbigem 9.5" Display)*	490	S	S
Navigationssystem „Discover Media" inkl. App-Connect, VW Media Control und Car-Net „Guide & Inform Basic", Laufzeit 36 Monate • Sprachbedienung *(nur in Verbindung mit dem T-Roc Advance und T-Roc Sport)* • Verkehrszeichenerkennung • Telefonkontakt-Adressdaten zur Verwendung für Navigations-Zieleingabe • Navigationsdaten für Westeuropa auf SD-Karte • Karte in 2,5D-Darstellung *(Vogelperspektive)* • Zielführung dynamisch • kostenloser Downlod der Navigations-Software Updates *(Karten)* • App-Connect: „Spiegelung" des Smartphone Displays zur Nutzung zertifizierter Apps während der Fahrt • Mobile Online Dienste „Car-Net" *(Guide & Inform Basic)* mit den Funktionen „Verkehrsinformationen Online", „Points-of-Interest", „Wetter", „Nachrichten" und „Fahrzeugzustandsbericht". Die Dienste sind für die ersten 3 Jahre gratis und können danach kostenpflichtig verlängert werden. Sie benötigen ein Bluetooth-fähiges Smartphone. Die Mobilen Online Dienste sind nur mit einem bestehenden oder separat abzuschliessenden Mobilfunkvertrag und nur innerhalb der Abdeckung des jeweiligen Mobilfunknetzes verfügbar. Durch den Empfang von Datenpaketen aus dem Internet können, abhängig von Ihrem jeweiligen Mobilfunktarif und insbesondere beim Betrieb im Ausland, zusätzliche Kosten *(z.B. Roaming-Gebühren)* entstehen. Die Verfügbarkeit der Dienste kann länderabhängig unterschiedlich ausfallen. Nähere Informationen unter www.volkswagen.com/Car-Net.	1090	1090	1090
App-Connect • ausgewählte Apps können auf dem Touchscreen des Radios bzw. des Navigationssystems dargestellt und bedient werden	210	210	210
Mobiltelefonvorbereitung „Comfort" inkl. Wireless Charging • Freisprecheinrichtung • verbesserte Aussenantennenanbindung • induktive Ladefunktion *(Entfall Multmediabuchse AUX-IN)*	450	450	450
Soundsystem „beats" • digitaler 8-Kanal-Verstärker • Subwoofer • Gesamtleistung 300 Watt *(nur in Verbindung mit Tire Mobility Set oder 18-Zoll Reserverad)*	490	490	490

S = Serie N = Nicht lieferbar 0 = Ohne Mehr- / Minderpreis P = als Sonderpaket

Mehrausstattungen

Volkswagen Garantie+ & Service

	T-Roc Advance	T-Roc Sport	T-Roc R
Volkswagen Swiss Service Package ***(VSSP)*** • Wartung und Verschleiss bis 100'000 km oder 4 Jahre *(es gilt das zuerst Erreichte)*	1750	1750	1750
Volkswagen Garantie+ ***(3 Jahre/100'000 km)*** • Verlängerung der Volkswagen Garantie für das 3. Jahr / max. 3 Jahre oder 100'000 km	520	520	520
Volkswagen Garantie+ ***(3 Jahre/120'000 km)*** • Verlängerung der Volkswagen Garantie für das 3. Jahr / max. 3 Jahre oder 120'000 km	610	610	610
Volkswagen Garantie+ ***(4 Jahre/100'000 km)*** • Verlängerung der Volkswagen Garantie für das 3. und 4. Jahr / max. 4 Jahre oder 100'000 km	830	830	830
Volkswagen Garantie+ ***(4 Jahre/120'000 km)*** • Verlängerung der Volkswagen Garantie für das 3. und 4. Jahr / max. 4 Jahre oder 120'000 km	940	940	940
Volkswagen Garantie+ ***(5 Jahre/100'000 km)*** • Verlängerung der Volkswagen Garantie für das 3. bis 5. Jahr / max. 5 Jahre oder 100'000 km	1050	1050	1050
Volkswagen Garantie+ ***(5 Jahre/150'000 km)*** • Verlängerung der Volkswagen Garantie für das 3. bis 5. Jahr / max. 5 Jahre oder 150'000 km	1880	1880	1880

S = Serie N = Nicht lieferbar 0 = Ohne Mehr- / Minderpreis P = als Sonderpaket

Räder und Reifen

		T-Roc Advance	T-Roc Sport	T-Roc R
	16-Zoll Leichtmetallrad „Chester“ • 4 Leichtmetallräder 6½ J x 16 • Reifen 215/60 R16 *(Reifenlabel B)*, rollwiderstandsoptimiert • Radsicherungen mit erweitertem Diebstahlschutz	S	N	N
	17-Zoll Leichtmetallrad „Kulmbach“ in Sterling-Silber • 4 Leichtmetallräder 7 J x 17 in Sterling-Silber lackiert • Reifen 215/55 R17 *(Reifenlabel B)*, rollwiderstandsoptimiert • Radsicherungen mit erweitertem Diebstahlschutz	450	S	N
	17-Zoll Leichtmetallrad „Kulmbach“ in Adamantium-Silber • 4 Leichtmetallräder 7 J x 17 in Adamantium-Silber lackiert • Reifen 215/55 R17 *(Reifenlabel B)*, rollwiderstandsoptimiert • Radsicherungen mit erweitertem Diebstahlschutz	610	160	N
	17-Zoll Leichtmetallrad „Mayfield“ • 4 Leichtmetallräder 7 J x 17 • Reifen 215/55 R17 *(Reifenlabel B)*, rollwiderstandsoptimiert • Radsicherungen mit erweitertem Diebstahlschutz	610	N	N

S = Serie N = Nicht lieferbar 0 = Ohne Mehr- / Minderpreis P = als Sonderpaket

Räder und Reifen

		T-Roc Advance	T-Roc Sport	T-Roc R
	17-Zoll Leichtmetallrad „Mayfield“ in Schwarz, Oberfläche glanzgedreht • 4 Leichtmetallräder 7 J x 17 in Schwarz, Oberfläche glanzgedreht • Reifen 215/55 R17 *(Reifenlabel B)*, rollwiderstandsoptimiert • Radsicherungen mit erweitertem Diebstahlschutz	660	N	N
	17-Zoll Leichtmetallrad „Mayfield“ in Schwarz, Oberfläche glanzgedreht • 4 Leichtmetallräder 7 J x 17 in Schwarz, Oberfläche glanzgedreht, Abdeckung „beats“ • Reifen 215/55 R17 *(Reifenlabel B)*, rollwiderstandsoptimiert • Radsicherungen mit erweitertem Diebstahlschutz *(nur in Verbindung mit Designpaket „beats“)*	760	270	N
	18-Zoll Leichtmetallrad „Montego Bay“, Oberfläche glanzgedreht • 4 Leichtmetallräder 7 J x 18, Oberfläche glanzgedreht • Reifen 215/50 R18 *(Reifenlabel C)* • Radsicherungen mit erweitertem Diebstahlschutz *(nicht in Verbindung mit 1.0 TSI® 115 PS)*	1070	630	N
	18-Zoll Leichtmetallrad „Montego Bay“ in Weiss, Oberfläche glanzgedreht • 4 Leichtmetallräder 7 J x 18, Oberfläche glanzgedreht • Reifen 215/50 R18 *(Reifenlabel C)* • Radsicherungen mit erweitertem Diebstahlschutz *(nur in Verbindung mit Designpaket „beats“)*	1180	730	N

S = Serie N = Nicht lieferbar 0 = Ohne Mehr- / Minderpreis P = als Sonderpaket

Räder und Reifen

		T-Roc Advance	T-Roc Sport	T-Roc R
	18-Zoll Leichtmetallrad „Grange Hill“ in Sterling-Silber • 4 Leichtmetallräder 7 J x 18 in Sterling-Silber lackiert • Reifen 215/50 R18 *(Reifenlabel C)* • Radsicherungen mit erweitertem Diebstahlschutz *(nicht in Verbindung mit 1.0 TSI® 115 PS)*	920	470	N
	18-Zoll Leichtmetallrad „Grange Hill“ in Schwarz, Oberfläche glanzgedreht • 4 Leichtmetallräder 7 J x 18 in Schwarz, Oberfläche glanzgedreht • Reifen 215/50 R18 *(Reifenlabel C)* • Radsicherungen mit erweitertem Diebstahlschutz	1070	630	N
	18-Zoll Leichtmetallrad „Spielberg“ in Schwarz, Oberfläche glanzgedreht • 4 Leichtmetallräder 7 J x 18 in Schwarz, Oberfläche glanzgedreht • Reifen 215/50 R18 *(Reifenlabel C)* • Radsicherungen mit erweitertem Diebstahlschutz	N	N	S
	18-Zoll Leichtmetallrad „Sebring“ • 4 Leichtmetallräder 7 J x 18 • Reifen 215/50 R18 *(Reifenlabel C)* • Radsicherungen mit erweitertem Diebstahlschutz *(nicht in Verbindung mit 1.0 TSI® 115 PS)* *(nur in Verbindung mit R-Line „Exterieur & Interieur“ erhältlich)*	P	P	N

S = Serie N = Nicht lieferbar 0 = Ohne Mehr- / Minderpreis P = als Sonderpaket

Räder und Reifen

		T-Roc Advance	T-Roc Sport	T-Roc R
	19-Zoll Leichtmetallrad „Suzuka“ • 4 Leichtmetallräder 8 J x 19 • Reifen 225/40 R19 *(Reifenlabel C)* • Radsicherungen mit erweitertem Diebstahlschutz	1640	1190	N
	in Verbindung mit R-Line „Exterieur & Interieur“ *(R-Line „Exterieur & Interieur“ nicht in Verbindung mit 1.0 TSI® 115 PS)*	470	470	
	19-Zoll Leichtmetallrad „Suzuka“ in Schwarz • 4 Leichtmetallräder 8 J x 19 in Schwarz • Reifen 225/40 R19 *(Reifenlabel C)* • Radsicherungen mit erweitertem Diebstahlschutz	1640	1190	N
	19-Zoll Leichtmetallrad „Pretoria“ in Dark Graphite matt • 4 Leichtmetallräder 8 J x 19 in Dark Graphite matt • Reifen 235/40 R19 *(Reifenlabel E)* • Radsicherungen mit erweitertem Diebstahlschutz	N	N	600
16-Zoll Reserverad gewichts- und platzsparend *(Entfall von Tire Mobility Set; nicht in Verbindung mit 16" Stahlräder)*		90	N	N
18-Zoll Reserverad gewichts- und platzsparend *(Entfall von Tire Mobility Set)*		90	90	90

S = Serie N = Nicht lieferbar 0 = Ohne Mehr- / Minderpreis P = als Sonderpaket

Die Benzin-Motoren

Motor, Getriebe, Elektrik	115 PS (85 kW) TSI® OPF		150 PS (110 kW) TSI® OPF EVO	
Motor-Bauart / Ventile pro Zylinder	3-Zylinder-Ottomotor		4-Zylinder-Ottomotor	
Einspritzung / Aufladung	Direkteinspritzung / Turbocharger		Direkteinspritzung / Turbocharger	
Hubraum, Liter/cm³	1.0 / 999		1.5 / 1498	
Max. Leistung PS (kW)	115 (85)		150 (110)	
Max. Drehmoment, Nm bei U/min	200 / 2000 – 3500		250 / 1500 – 3500	
Emissionsklasse	Euro 6d Temp-EVAP ISC		Euro 6d Temp-EVAP ISC	
Getriebevarianten	6-Gang-Schaltgetriebe		6-Gang-Schaltgetriebe / 7-Gang-DSG	
Gewichte, kg				
Leergewicht min. – max.[1]	1293 – 1445		1330 – 1502	
Zul. Gesamtgewicht min. – max.[1]	1780		1850 – 1860	
Zuladung min. – max.[1]	335 – 487		348 – 530	
Zul. Achslast vorne / hinten min. – max.[1]	920 / 910		970 – 980 / 930	
Zul. Anhängelasten gebremst bei 12 %	1300		1500	
Zul. Anhängelasten ungebremst	630		–	
Zul. Stützlast / Zul. Dachlast	80 / 75		80 / 75	
Fahrleistungen				
Höchstgeschwindigkeit, km/h	187		205	
Beschleunigung von 0–80 / 0–100 km/h, s	6.7 / 10.1		6.0 / 8.4	
Verbrauchsangaben und CO_2-Werte	**Reifenlabel B**	**Reifenlabel C**	**Reifenlabel B**	**Reifenlabel C**
mit Schaltgetriebe				
Innerorts, l/100km	k.A.	k.A.	k.A.	k.A.
Ausserorts, l/100km	k.A.	k.A.	k.A.	k.A.
Kombiniert, l/100km	5.3	5.4	5.3	5.4
CO_2-Emission kombiniert, g/km	121	123	122	124
CO_2-Emission aus Treibstoffbereitstellung, g/km	28	28	28	28
Energieeffizienz-Kategorie, Kat.	D	E	D	D
mit Automatikgetriebe				
Innerorts, l/100km			k.A.	k.A.
Ausserorts, l/100km			k.A.	k.A.
Kombiniert, l/100km			5.4	5.4
CO_2-Emission kombiniert, g/km			122	124
CO_2-Emission aus Treibstoffbereitstellung, g/km			28	28
Energieeffizienz-Kategorie, Kat.			D	D
Ausstattungsversionen				
Erhältlich als	T-Roc Advance		T-Roc Advance, T-Roc Sport	

[1] = Durchschnittswert. Der effektive Wert kann je nach Ausstattung variieren. [2] = Klammerwerte für Automatikgetriebe [3] = Damit Energieverbräuche unterschiedlicher Antriebsformen (Benzin, Diesel, Gas, Strom, usw.) vergleichbar sind,werden sie zusätzlich als sogenannte Benzinäquivalente (Masseinheit für Energie) ausgewiesen.

Die Benzin-Motoren

Motor, Getriebe, Elektrik	190 PS (140 kW) TSI® OPF 4MOTION		300 PS (221 kW) TSI® OPF R 4MOTION	
Motor-Bauart / Ventile pro Zylinder	4-Zylinder-Ottomotor		4-Zylinder-Ottomotor	
Einspritzung / Aufladung	Direkteinspritzung / Turbocharger		Direkteinspritzung / Turbocharger	
Hubraum, Liter/cm³	2.0 / 1984		2.0 / 1984	
Max. Leistung PS (kW)	190 (140)		300 (221)	
Max. Drehmoment, Nm bei U/min	320 / 1500 – 4180		400 / 2000 – 5200	
Emissionsklasse	Euro 6d Temp-EVAP ISC		Euro 6d Temp-EVAP	
Getriebevarianten	7-Gang-DSG		7-Gang-DSG	
Gewichte, kg				
Leergewicht min. – max.[1]	1495 – 1644		1575 – 1692	
Zul. Gesamtgewicht min. – max.[1]	1990		2070	
Zuladung min. – max.[1]	346 – 495		378 – 495	
Zul. Achslast vorne / hinten min. – max.[1]	1060 / 980		1070 / 1050	
Zul. Anhängelasten gebremst bei 12 %	1700		1700	
Zul. Anhängelasten ungebremst	740		750	
Zul. Stützlast / Zul. Dachlast	80 / 75		80 / 75	
Fahrleistungen				
Höchstgeschwindigkeit, km/h	216		(250)	
Beschleunigung von 0–80 / 0–100 km/h, s	5.0 / 7.2		k.A. / 4.8	
Verbrauchsangaben und CO_2-Werte	**Reifenlabel B**	**Reifenlabel C**	**Reifenlabel C**	**Reifenlabel E**
mit Schaltgetriebe				
Innerorts, l/100km				
Ausserorts, l/100km				
Kombiniert, l/100km				
CO_2-Emission kombiniert, g/km				
CO_2-Emission aus Treibstoffbereitstellung, g/km				
Energieeffizienz-Kategorie, Kat.				
mit Automatikgetriebe				
Innerorts, l/100km	k.A.	k.A.	k.A.	k.A.
Ausserorts, l/100km	k.A.	k.A.	k.A.	k.A.
Kombiniert, l/100km	6.7	6.8	7.5	7.7
CO_2-Emission kombiniert, g/km	153	155	171	176
CO_2-Emission aus Treibstoffbereitstellung, g/km	35	36	39	41
Energieeffizienz-Kategorie, Kat.	G	G	G	G
Ausstattungsversionen				
Erhältlich als	T-Roc Advance, T-Roc Sport		T-Roc R	

[1] = Durchschnittswert. Der effektive Wert kann je nach Ausstattung variieren. [2] = Klammerwerte für Automatikgetriebe [3] = Damit Energieverbräuche unterschiedlicher Antriebsformen (Benzin, Diesel, Gas, Strom, usw.) vergleichbar sind,werden sie zusätzlich als sogenannte Benzinäquivalente (Masseinheit für Energie) ausgewiesen.

Die Diesel-Motoren

Motor, Getriebe, Elektrik	115 PS (85 kW) TDI® SCR		150 PS (110 kW) TDI® SCR 4MOTION	
Motor-Bauart / Ventile pro Zylinder	4-Zylinder-Dieselmotor		4-Zylinder-Dieselmotor	
Einspritzung / Aufladung	Common Rail / Abgasturbolader		Common Rail / Abgasturbolader	
Hubraum, Liter/cm³	1.6 / 1598		2.0 / 1968	
Max. Leistung PS (kW)	115 (85)		150 (110)	
Max. Drehmoment, Nm bei U/min	250 / 1750 – 3200		340 / 1750 – 3000	
Emissionsklasse	Euro 6d Temp-EVAP ISC		Euro 6d Temp-EVAP ISC	
Getriebevarianten	6-Gang-Schaltgetriebe		7-Gang-DSG	
Gewichte, kg				
Leergewicht min. – max.[1]	1395 – 1541		1530 – 1683	
Zul. Gesamtgewicht min. – max.[1]	1890		2040	
Zuladung min. – max.[1]	349 – 495		357 – 510	
Zul. Achslast vorne / hinten min. – max.[1]	1020 / 920		1090 / 1000	
Zul. Anhängelasten gebremst bei 12 %	1500		1700	
Zul. Anhängelasten ungebremst	690		750	
Zul. Stützlast / Zul. Dachlast	80 / 75		80 / 75	
Fahrleistungen				
Höchstgeschwindigkeit, km/h	187		200	
Beschleunigung von 0–80 / 0–100 km/h, s	7.3 / 10.9		6.2 / 8.7 (5.6 / 8.4)[2]	
Verbrauchsangaben und CO_2-Werte	**Reifenlabel B**	**Reifenlabel C**	**Reifenlabel B**	**Reifenlabel C**
mit Schaltgetriebe				
Innerorts, l/100km	k.A.	k.A.		
Ausserorts, l/100km	k.A.	k.A.		
Kombiniert, l/100km	4.3 (4.9) [3]	4.4 (5.0) [3]		
CO_2-Emission kombiniert, g/km	113	115		
CO_2-Emission aus Treibstoffbereitstellung, g/km	20	20		
Energieeffizienz-Kategorie, Kat.	A	B		
mit Automatikgetriebe				
Innerorts, l/100km				
Ausserorts, l/100km				
Kombiniert, l/100km			5.0 (5.7) [3]	5.1 (5.8) [3]
CO_2-Emission kombiniert, g/km			132	134
CO_2-Emission aus Treibstoffbereitstellung, g/km			22	23
Energieeffizienz-Kategorie, Kat.			D	D
Ausstattungsversionen				
Erhältlich als	T-Roc Advance		T-Roc Advance, T-Roc Sport	

[1] = Durchschnittswert. Der effektive Wert kann je nach Ausstattung variieren. [2] = Klammerwerte für Automatikgetriebe [3] = Damit Energieverbräuche unterschiedlicher Antriebsformen (Benzin, Diesel, Gas, Strom, usw.) vergleichbar sind,werden sie zusätzlich als sogenannte Benzinäquivalente (Masseinheit für Energie) ausgewiesen.

Die Diesel-Motoren

Motor, Getriebe, Elektrik	190 PS (140 kW) TDI® SCR 4MOTION	
Motor-Bauart / Ventile pro Zylinder	4-Zylinder-Dieselmotor	
Einspritzung / Aufladung	Common Rail / Abgasturbolader	
Hubraum, Liter/cm³	2.0/1968	
Max. Leistung PS (kW)	190 (140)	
Max. Drehmoment, Nm bei U/min	k.A / k.A.	
Emissionsklasse	Euro 6d Temp-EVAP ISC	
Getriebevarianten	7-Gang-DSG	
Gewichte, kg		
Leergewicht min. – max.[1]	1530 – 1683	
Zul. Gesamtgewicht min. – max.[1]	2060	
Zuladung min. – max.[1]	377 – 530	
Zul. Achslast vorne / hinten min. – max.[1]	1090 / 1020	
Zul. Anhängelasten gebremst bei 12 %	1800	
Zul. Anhängelasten ungebremst	750	
Zul. Stützlast / Zul. Dachlast	80 / 75	
Fahrleistungen		
Höchstgeschwindigkeit, km/h	– / 216	
Beschleunigung von 0–80 / 0–100 km/h, s	– / 7.2	
Verbrauchsangaben und CO_2-Werte	**Reifenlabel B**	**Reifenlabel C**
mit Schaltgetriebe		
Innerorts, l/100km		
Ausserorts, l/100km		
Kombiniert, l/100km		
CO_2-Emission kombiniert, g/km		
CO_2-Emission aus Treibstoffbereitstellung, g/km		
Energieeffizienz-Kategorie, Kat.		
mit Automatikgetriebe		
Innerorts, l/100km	k.A.	k.A.
Ausserorts, l/100km	k.A.	k.A.
Kombiniert, l/100km	5.1 (5.8) [3]	5.2 (5.9) [3]
CO_2-Emission kombiniert, g/km	134	137
CO_2-Emission aus Treibstoffbereitstellung, g/km	23	23
Energieeffizienz-Kategorie, Kat.	D	D
Ausstattungsversionen		
Erhältlich als	T-Roc Sport	

[1] = Durchschnittswert. Der effektive Wert kann je nach Ausstattung variieren. [2] = Klammerwerte für Automatikgetriebe [3] = Damit Energieverbräuche unterschiedlicher Antriebsformen (Benzin, Diesel, Gas, Strom, usw.) vergleichbar sind,werden sie zusätzlich als sogenannte Benzinäquivalente (Masseinheit für Energie) ausgewiesen.

Die Abmessungen

Der T-Roc mit Frontantrieb

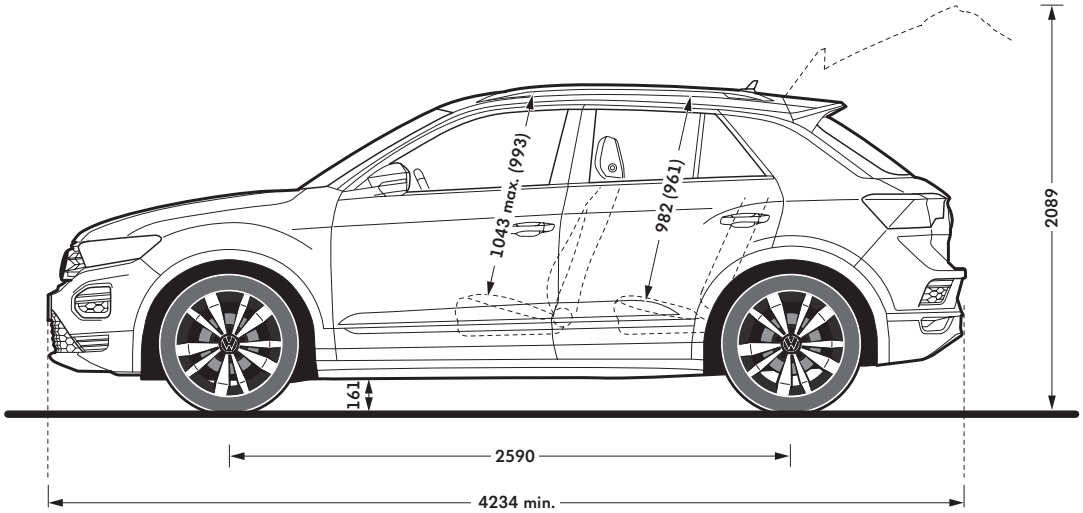

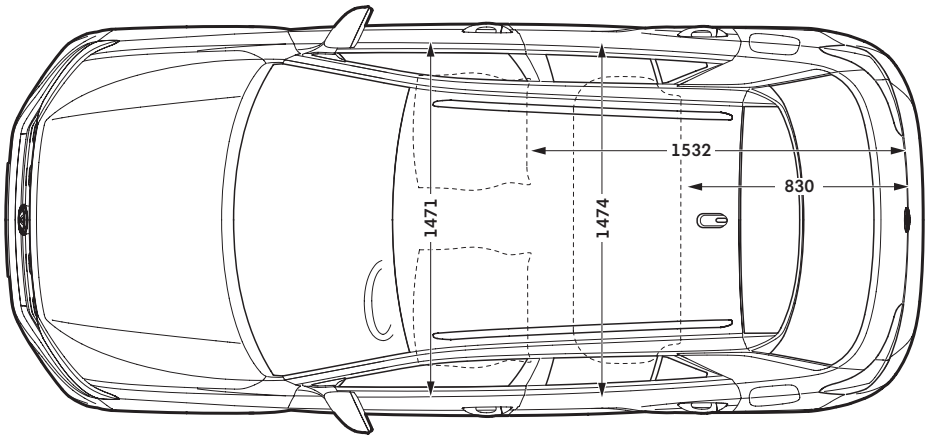

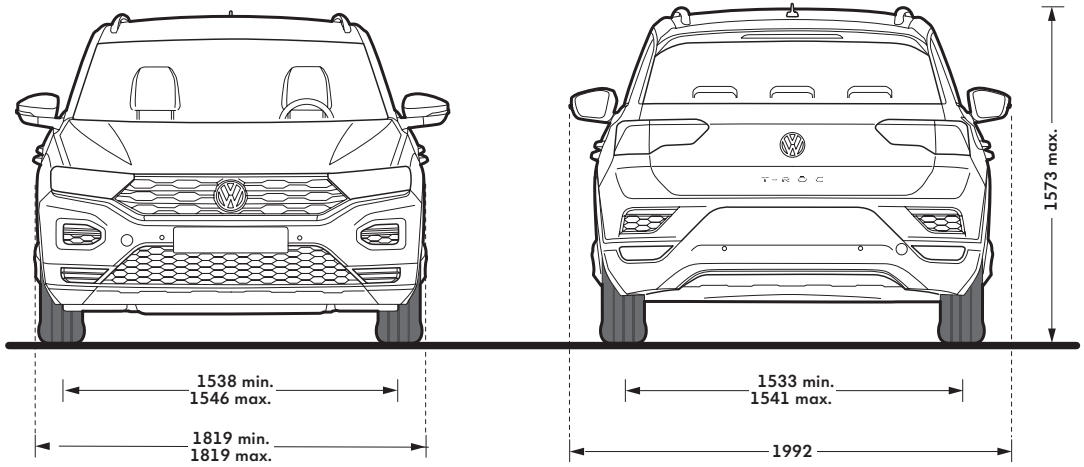

Gepäckraumvolumen, l [1)]
445 – 1290

Tankbehältervolumen, l
ca. 50

Volumen „AdBlue“-Tank, l
ca. 13

Böschungswinkel vorne/hinten
16.4 ° / 18.8 °

Rampenwinkel
12.8 °

Wendekreis, m
ca. 11,1

[1)] Messung nach ISO 3832 mit Quadern von 200 x 100 x 50 mm Kantenlänge

Die Abmessungen

Der T-Roc mit 4MOTION

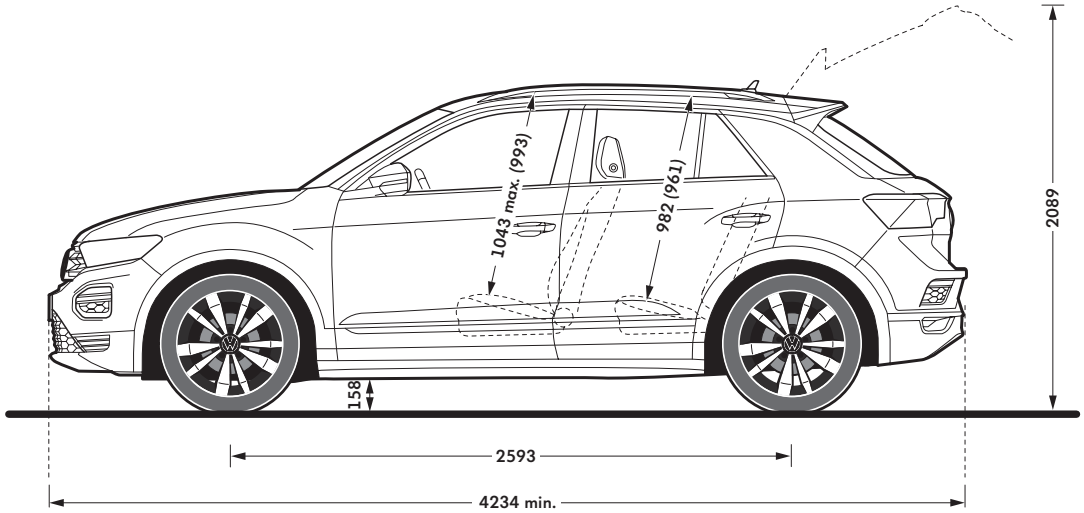

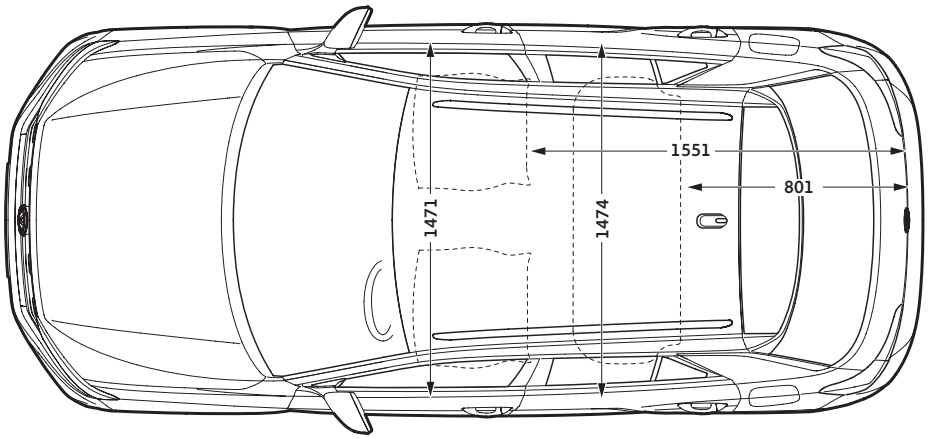

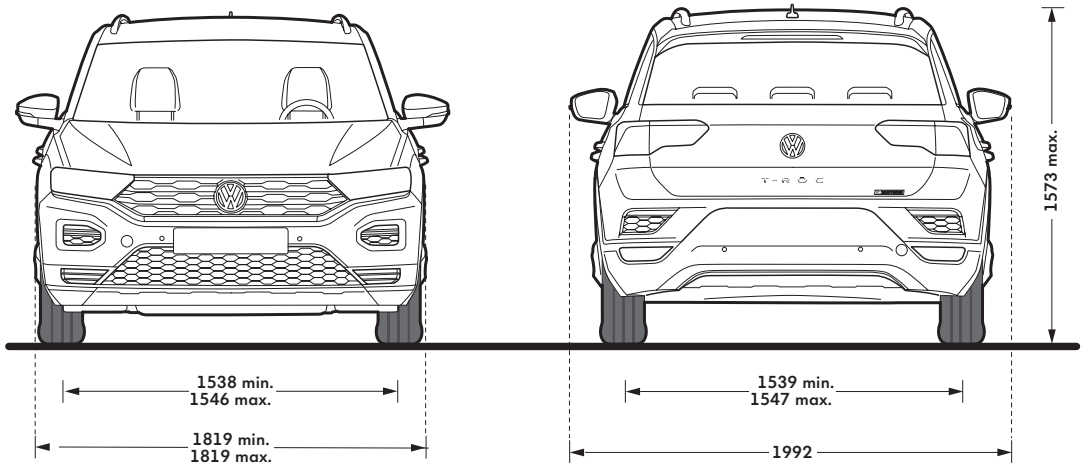

Gepäckraumvolumen, l [1)]
392 – 1237

Tankbehältervolumen, l
ca. 55

Volumen „AdBlue“-Tank, l
ca. 12

Böschungswinkel vorne/hinten
16.4 ° / 18.4 °

Rampenwinkel
12.5 °

Wendekreis, m
ca. 11,1

[1)] Messung nach ISO 3832 mit Quadern von 200 x 100 x 50 mm Kantenlänge

Die Garantieleistungen

Werksgarantie

- 12 Jahre Karosserie-Garantie gegen Durchrostung
- 3 Jahre Lack-Garantie
- 2 Jahre Neuwagen-Garantie ohne Kilometer-Begrenzung
- 2 Jahre Garantie auf Original-Teile
- 2 Jahre Garantie auf Original-Zubehör

Anschlussgarantie

DIE VOLKSWAGEN GARANTIE+
Volkswagen bietet Ihnen fortschrittliche Technologie, zukunftsweisendes Design, hervorragende Qualität und Spitzenleistung im Service. Ein besonderes Angebot ist die Volkswagen Garantie+.
Sie setzt die zweijährige Volkswagen Garantie konsequent fort und dies individuell auf Ihre Bedürfnisse zugeschnitten – für bis zu drei weitere Jahre und eine maximale Gesamtlaufleistung von 150'000 km. Alle Leistungen entsprechen in vollem Umfang der Herstellergarantie ohne Selbstbeteiligung und mit voller Kostenübernahme bis zum vereinbarten Jahr oder der Gesamtfahrleistung.

Totalmobil! – die kostenlose Mobilitätsversicherung

Ein Autoleben lang sichern Sie sich die kostenlose Mobilitätsversicherung, indem Sie die vom Hersteller/Importeur vorgeschriebenen Serviceintervalle einhalten.
Die erforderlichen Servicearbeiten müssen durch einen autorisierten VW-Servicepartner in der Schweiz oder im Fürstentum Liechtenstein ausgeführt werden.

AMAG Leasing und AMAG Versicherung

Traumauto gefunden? – Sie fahren – wir finanzieren

Ob Finanzierung oder Flottenmanagement, der AMAG LEASING AG sind Ihre individuellen Bedürfnisse wichtig.

Ihre persönlichen Vorteile:
- Mobilität und Flexibilität
- Schonung der finanziellen Mittel
- Fester Zinssatz während der Leasingdauer
- Simple Budgetplanung durch gleichbleibende monatliche Belastungen

Informieren Sie sich bei Ihrem Verkaufsberater oder unter www.amag-leasing.ch.

AMAG Versicherung

AMAG Versicherung – Garantiert zuverlässig

Mit dem Kauf eines Volkswagen entscheiden Sie sich für ein Produkt von höchster Qualität und Wertbeständigkeit. Dies schützt leider vor Unfällen und Schäden nicht.

Mit der AMAG Versicherung kommen Sie in den Genuss mehrerer Vorteile: Attraktive Leistungen zu attraktiven Preisen, eine spezielle AMAG Selbstbehalt-Regelung im Rahmen der Kollisions- und Teilkaskoversicherung, eine professionelle Beratung sowie Flexibilität dank kundenfreundlichen 1-Jahres-Verträgen.

Ihr VW-Partner berät Sie gerne.

Der T-Roc

© AMAG Import AG
Änderungen vorbehalten · Ausgabe: 15. November 2019
Internet: www.volkswagen.ch

facebook.com/volkswagen.ch

Ihr Volkswagen Partner